Art. Nr. 974160

LKZ 640062

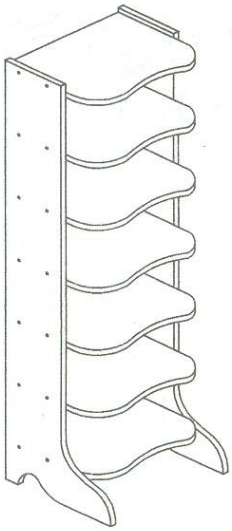

(D) Montageanleitung

(GB) Assembly instructions

(NL) Handlieding voor de montage

(PL) Instrukcja montażu

(TR) Montaj talimati

(RU) Инструкция по монтажу

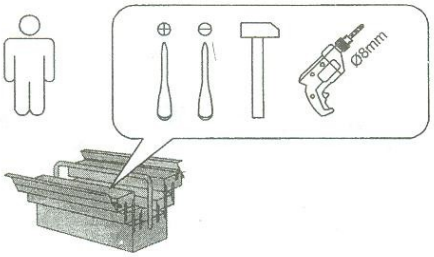

Service · Dienstverlening · Serwis · Servis · Сервисная служба

Name · Naam · Nazwa · Isim · Название
Nr. · No. · Номер
974160
Typ · Type · Tip · Тип

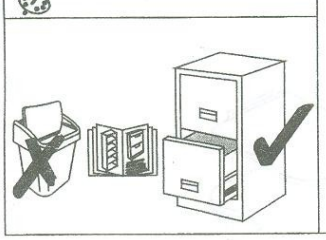

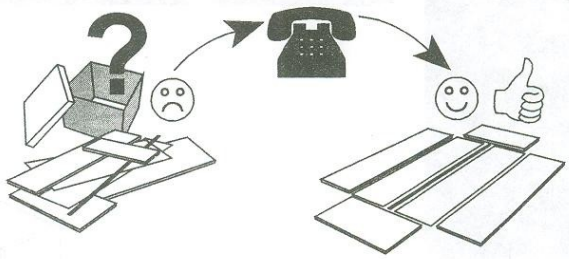

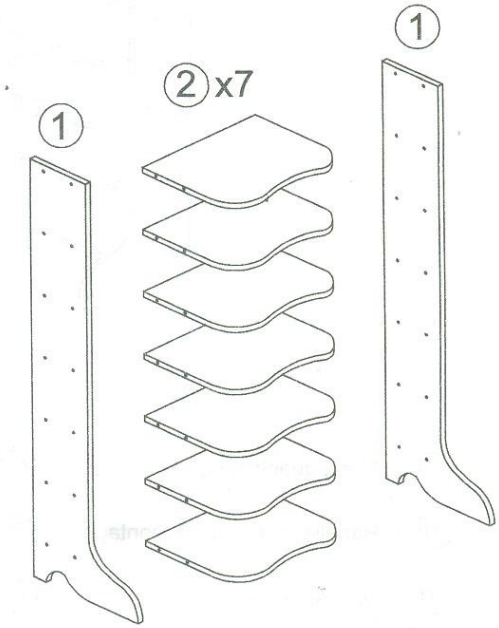

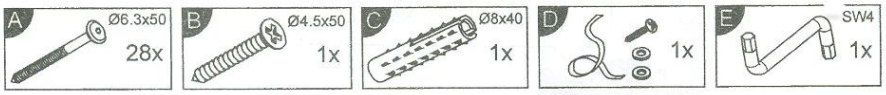

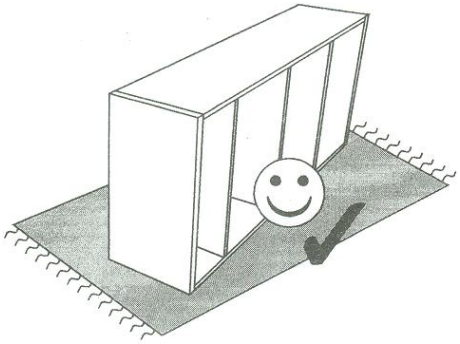

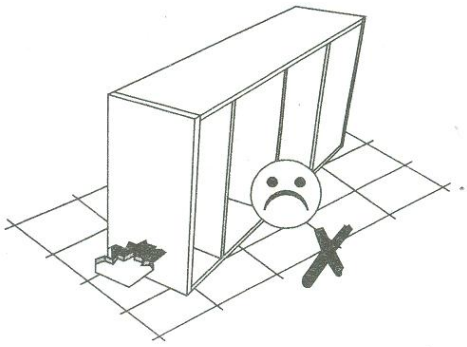

1

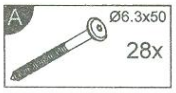
A
Ø6.3x50
28x

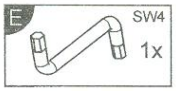
E
SW4
1x

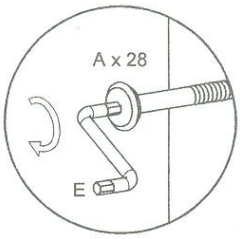
A x 28
E

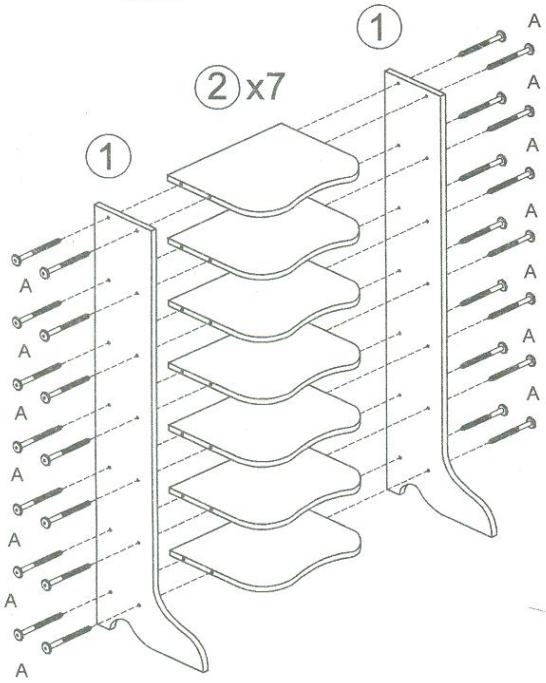
1
2 x7
1
A

2

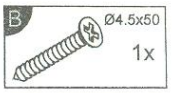
B
Ø4.5x50
1x

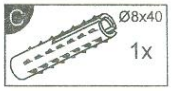
C
Ø8x40
1x

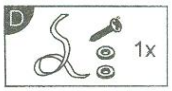
D
1x

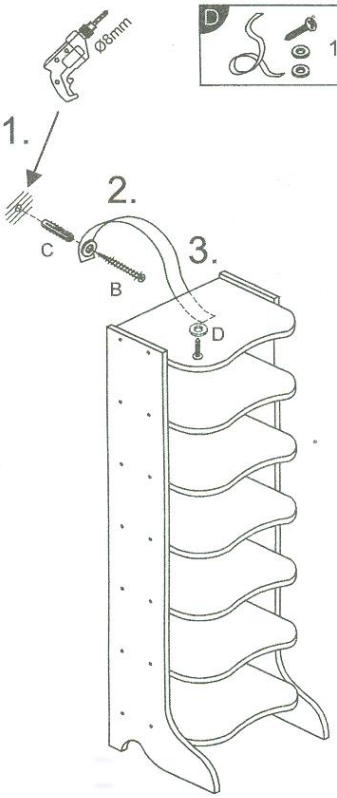
Ø8mm
1.
2.
3.
C
B
D