living
b p c
bonprix collection

# 952504

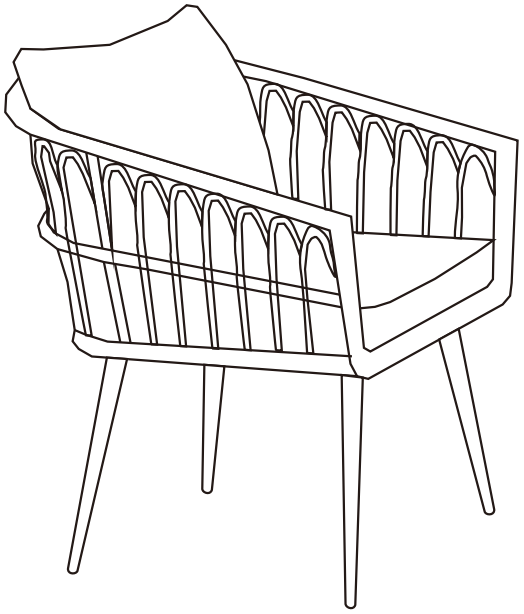

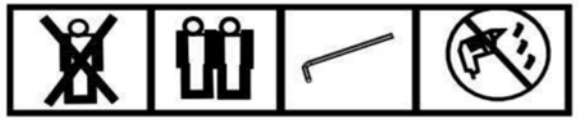

| | | |
|---|---|---|
| A | X | 1 |
| C | X | 4 |
| F | X | 1 |
| H | X | 1 |

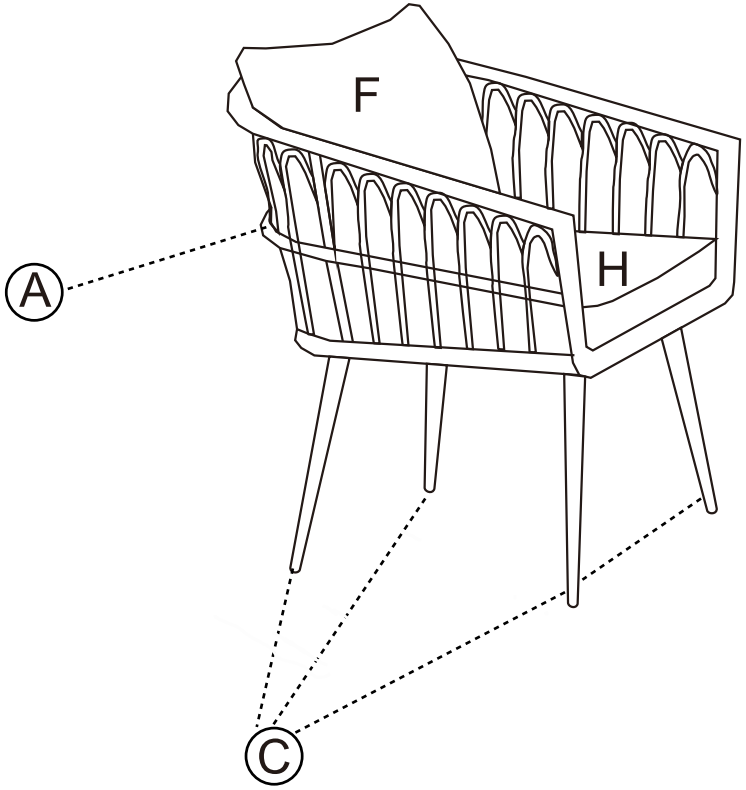

| | | | | | | | |
|---|---|---|---|---|---|---|---|
| AX1 | CX4 | 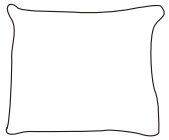 FX1 | HX1 | 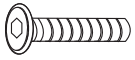 M 6X15 JX16(+2) | LX16(+2) | PX1 | 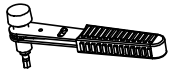 SX1 |

Bitte ziehen Sie die Schrauben während der Montage noch nicht festDie Schrauben erst in ihrer Position fixieren und am Ende der Montage alle Schrauben festziehen.

JX16 LX16

1

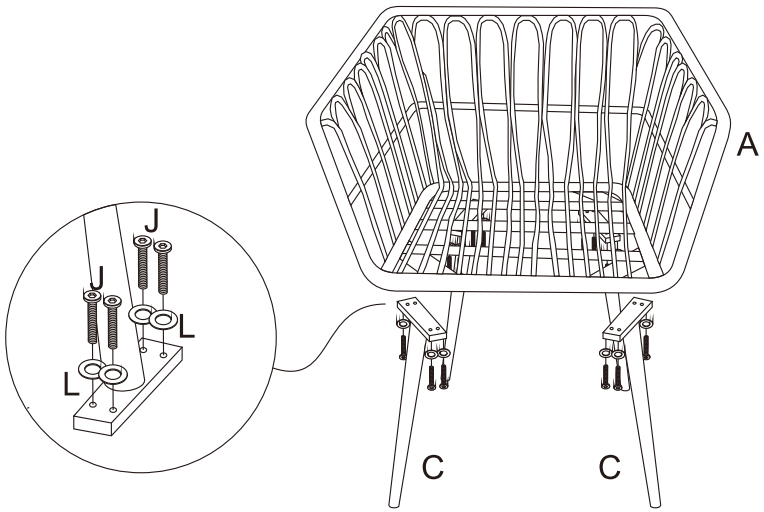


2

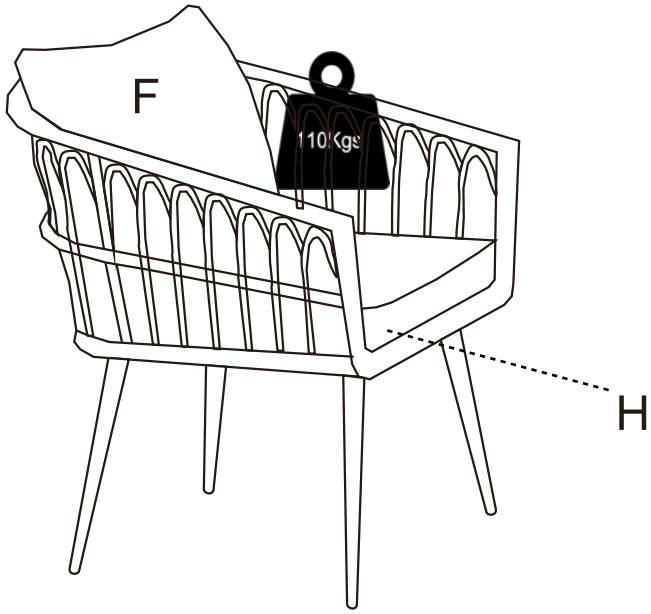

living
b p c
bonprix collection

# 952504

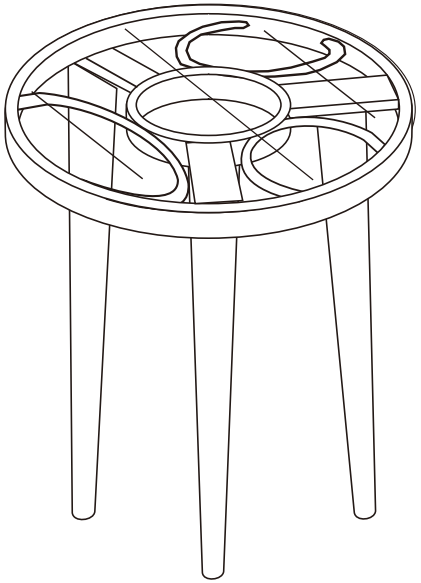

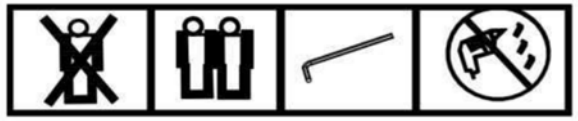

| | | |
|---|---|---|
| B | X | 1 |
| D | X | 3 |
| E | X | 1 |

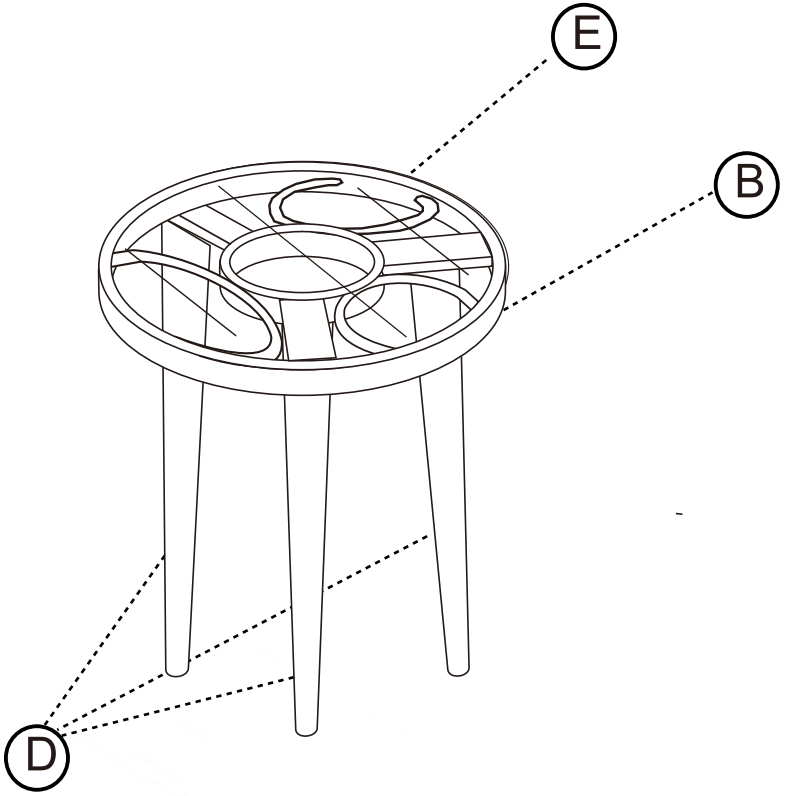

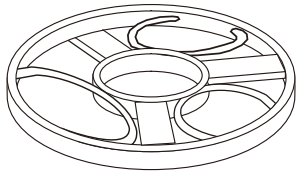

BX1

DX3

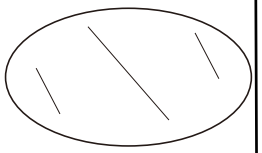

EX1

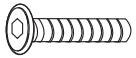

M 6X15

JX12(+1)

LX12(+1)

PX1

SX1

Bitte ziehen Sie die Schrauben während der Montage noch nicht festDie Schrauben erst in ihrer Position fixieren und am Ende der Montage alle Schrauben festziehen.

| JX12 | LX12 |
|---|---|

1

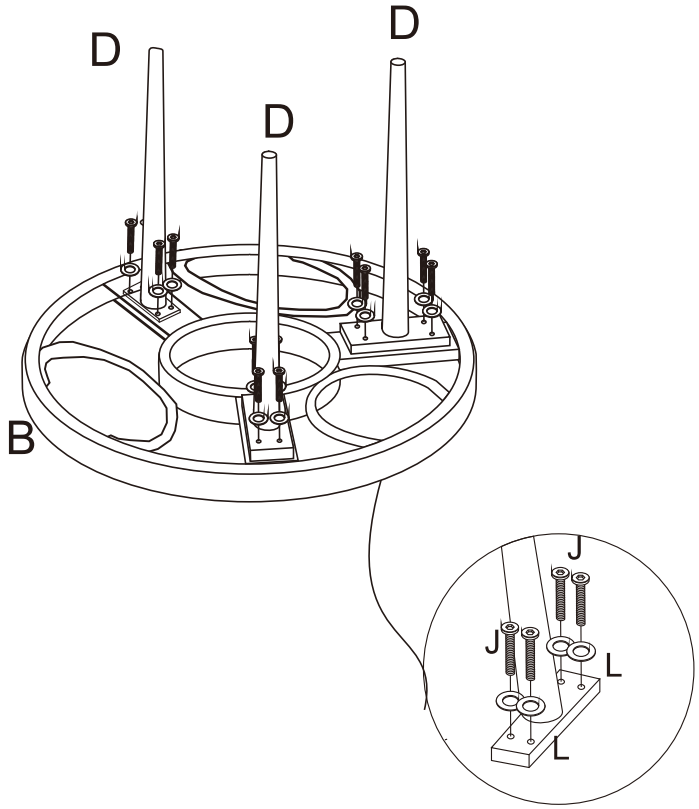


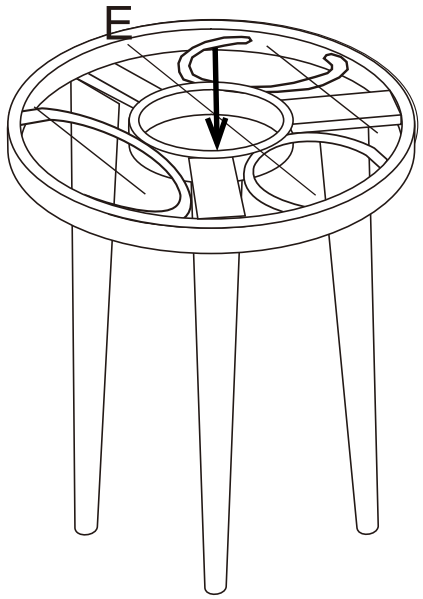
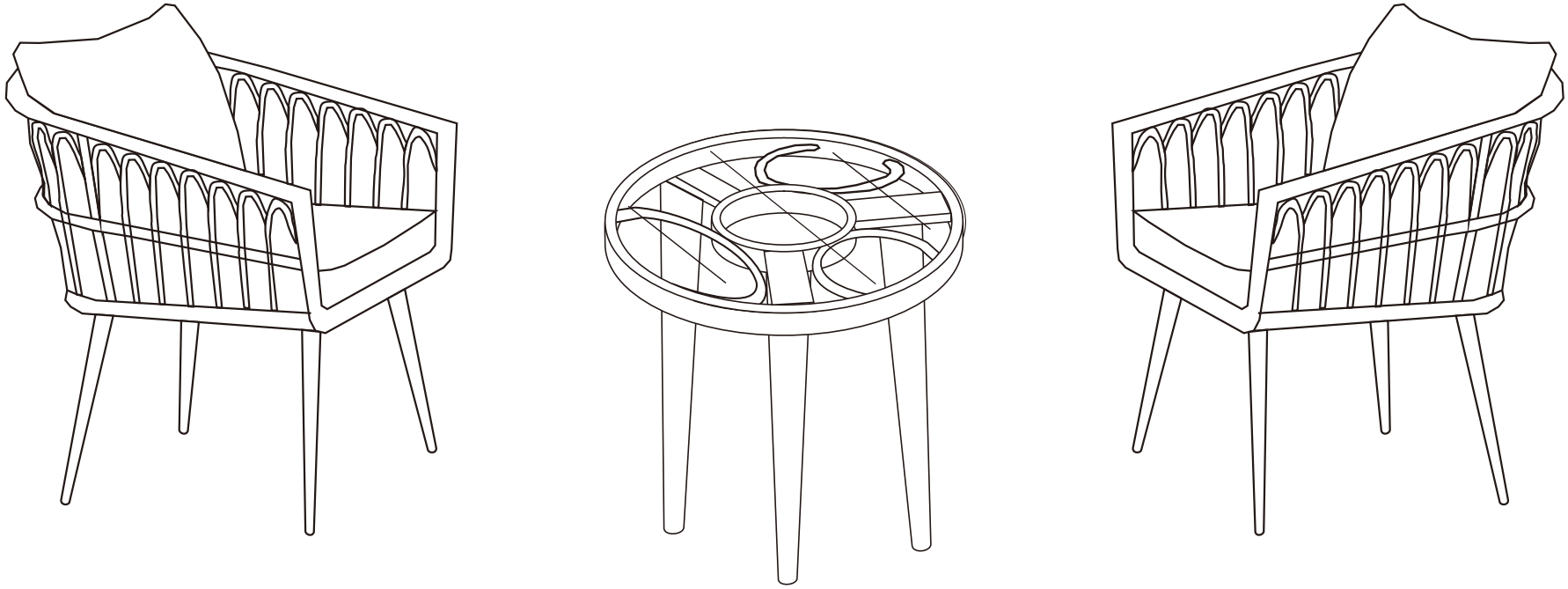
# 952504